6. EL. DIZALICE, VITLA I VILJUŠKARI El. hoists, forklifts

6.1. Električne dizalice i vitla

Dizalica dvogredna mosna tip SH6 BS RX-lift

Electric double rail crab type SH6 BS RX-lift

2.1 2.2 CE MTCa

Tip Type	Kapacitet (t) Capacity	Klasifikacija Classification	Broj namotaja Rope reeving	Brzina dizanja jedna brzina (m/min) Single lifting speed	Brzina dizanja dve brzine (m/min) Double lifting speed	Motor (kW) Lifting motor	H min (mm)	H1 (mm)	S (mm)	Visina dizanja Lifting height	Visina dizanja Lifting height	Visina dizanja Lifting height	Visina dizanja Lifting height	Visina dizanja Lifting height	Visina dizanja Lifting height
SH5BS	3,2	M4	2/1	7	7,1/1,6	4,5 4,50/1,1	212	783	0,0182H	/	9	12	18	24	30
	6,3		4/1	3,5	3,5/0,8		212	783		6	9	12	15	/	/
SH6BS	5	M4	2/1	7,6	7,6/1,8	7,5 7,5/2,0	302	818	0,0191H	/	9	12	18	24	30
	10		4/1	3,8	3,8/0,9		312	830		6	9	12	15	/	/
SH7BS	8	M4	2/1	8	8/2	13 13/3,4	362	892	0,0191H	/	9	12	18	24	30
	16		4/1	4	4/1		290	1042		6	9	12	15	/	/
SH8BS	10	M4	2/1	6,4	6,4/1,6	13 13/3,4	362	892	0,0194H	/	9	12	18	24	30
	20		4/1	3,2	3,2/0,8		290	1042		6	9	12	15	/	/
SH9BS	16	M4	2/1	6	6/1,5	18,5 18,5/4,7	420	1100	0,02H	/	/	12	18	24	30
	25		4/1	3	3/0,75		360	1250		6	9	12	15	/	/
	25		4/1	3	3/0,75		360	1250		6	9	12	15	/	/

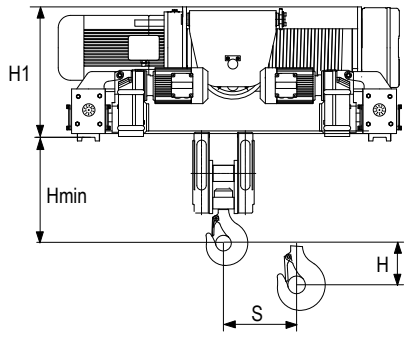





*SH9BS

Tip Type	Kapacitet (t) Capacity	Klasifikacija Classification	Broj namotaja Rope reeving	Brzina dizanja jedna brzina (m/min) Single lifting speed	Brzina dizanja dve brzine (m/min) Double lifting speed	Motor (kW) Lifting motor	H min (mm)	H1 (mm)	S (mm)	Visina dizanja H Lifting height	Visina dizanja H Lifting height	Visina dizanja H Lifting height	Visina dizanja H Lifting height	Visina dizanja H Lifting height
SH9BS	32	M5	4/1	4	4/1	24	900	1350	0,02H	6	9	12	18	24
	40	M5	4/1	4	4/1	35	950	1400	0,02H	6	9	12	15	24
	50	M4	8/2	4	4/1	35	950	1450	/	6	9	12	18	24
	75	M4	12/2	2,6	2,7/0,7	35	1000	1500	/	6	8	12	15	/
	100	M4	16/2	2	2/1,5	35	1000	1600	/	6	9	12	18	/

Mogućnosti SH dizalice

El. hoist features

	Kontrolni upravljač		* opciono Radiokontrola		* opciono Elektronička vaga		* opciono Krajnji prekidač
	* opciono Konektori za teže uslove		* opciono Limitator položaja		Planetarni prenosnik zupčanika		Vodilica čeličnog užeta