6. EL. DIZALICE, VITLA I VILJUŠKARI El. hoists, forklifts

6.1. Električne dizalice i vitla

Svojstva SH dizalica:

- kućište dizalice vareno posebnim čelikom visokih performansi
- jednobrzinski motor: konusni, dvobrzinski motor: cilindrični
- modularno dizajnirana upravljačka ploča sa delovima vrhunskih proizvođača sa mogućnostima: zaštita od gubitka faze, zaštita od fazne razlike, zaštita od prejake el. energije, regulacija brzine invertera

Dizalica viseća tip SH6 2/1 RX-lift

Electric foot mounted hoist type SH62/1 RX-lift

2.1 2.2 CE MTCa

Kapacitet (t) Capacity	Klasifikacija Classification	Broj namotaja Rope reeving	Brzina dizanja (m/min) Lifting speed	Motor (kW) Lifting motor	L2 brzine (mm) L2 speed	Prečnik čel. užeta (mm) Wire rope dia	Φ (mm)	A (mm)	A0 (mm)	B (mm)	H min (mm)	L3 (mm)	S (mm)
1	M4	2/1	8,4	1,5	300	7,4	13	278	215	253	455	163	0,016H
			8,4/2,1	1,5/0,4	500								
2	M4	2/1	7,2	3	350	11	18	335	265	310	578	181	0,0174H
			7,2/2,4	3/1	535								
3,2	M4	2/1	7	4,5	380	13	18	370	300	346	649	198	0,0182H
			7/1,6	4,5/1,1	600								
5	M4	2/1	7,6	7,5	460	15	26	408	325	381	739	226	0,0191H
			7,6/1,8	7,5/2,0	645								
8	M4	2/1	8	13	520	18	26	480	370	455	799	249	0,0194H
			8/2	13/3,4	620								
10	M4	2/1	4	13	620	18	26	480	370	455	799	249	0,0194H
			4/1	13/3,4	620								

Tip Type	Visina dizanja H9m (mm) Height	Visina dizanja H12m (mm) Height	Visina dizanja H18m (mm) Height	Visina dizanja H24m (mm) Height	Visina dizanja H 30m (mm) Height	Veličina (mm) Size
SH3A	1	528	722	916	1110	L0
		778	972	1166	1360	L1
	2	113	113	113	113	D
SH4A		648	856	1064	1272	L0
	3,2	925	1133	1341	1549	L1
		198	198	198	198	D
SH5A	5	683	901	1119	1337	L0
		986	1204	1422	1640	L1
	8	211	211	211	211	D
SH6A		768	997	1226	1455	L0
	10	1101	1330	1559	1788	L1
	178	258	258	258	258	D
SH7A	612	808	1041	1274	1507	L0
	1005	1201	1434	1667	1900	L1
	204	284	284	284	284	D
SH8A	612	808	1041	1274	1507	L0
	1005	1201	1434	1667	1900	L1
	204	284	284	284	284	D

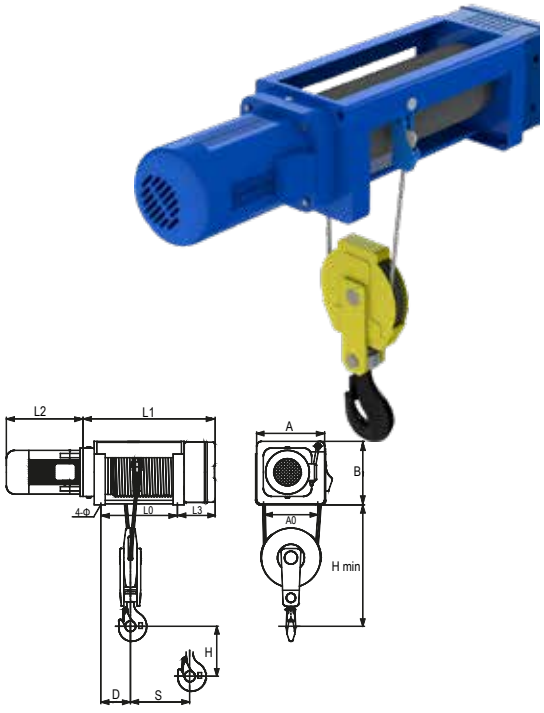

Mogućnosti SH6 dizalice

El. hoist features

	Kontrolni upravljač		* opciono Radiokontrola		* opciono Elektronska vaga		* opciono Krajnji prekidač
	* opciono Konektori za teže uslove		* opciono Limitator položaja		Planetarni prenosnik zupčanika		Vodilica čeličnog užeta