6. EL. DIZALICE, VITLA I VILJUŠKARI El. hoists, forklifts

6.1. Električne dizalice i vitla

Dizalica električna lančana tip SHH-AM sa kolicima RX-lift

Electric chain hoist type SHH-AM RX-lift

2.1 2.2 CE MTCa



Kapacitet (t) Capacity	Klasifikacija FEM/ ISO Classification FEM/ISO	Radni ciklus ED (%) Duty rating ED	Brzina dizanja (m/min) Lifting speed	Brzina puta (m/ min) Traveling speed	Motor dizalice (kW) Hoist motor	Otvor kolica za profil (mm) Beam flange	Dimenzije nosivog lanca (mm) Load chain dimension	Broj pada lanca Load chain falls	Neto težina sa 3,0m nosivog lanca (kg) Net weight with 3m load chain
0,25	2m/M5	50	7,0	13,5	0,9	74-140	5,0X15	1	71
		33/17	7,0/ 2,3	20/ 6,7	0,9/ 0,3				95
0,5	2m/M5	50	7,6	13,5	0,9	74-140	6,3X19	1	72
		33/17	7,6/ 2,5	20/ 6,7	0,9/ 0,3				96
1,0	2m/M5	50	5,0	13,5	1,1	74-140	8,0X24	1	76
		33/17	5,0/ 1,7	20/ 6,7	1,1/ 0,37				100
2,0	2m/M5	50	2,5	13,5	1,1	74-140	8,0X24	2	97
		33/17	2,5/ 0,9	20/6,7	1,1/ 0,7				111
2,0	2m/M5	50	6,6	13,5	3,6	100-170	10x30	1	152
		33/17	6,6/2,2	18/6	3,6/1,2				178
3,0	2m/M5	50	6,0	13,5	3,6	100-170	11,2X34	1	154
		33/17	6,0/ 2,0	18/6	3,6/1,2				180
5,0	2m/M5	50	3,0	13,5	3,6	100-170	11,2X34	2	192
		33/17	3,0/ 1,0	18/6	3,6/1,2				222

Kapacitet (t)	H min (mm)	A (mm)	B (mm)	C (mm)	D (mm)	F (mm)	J (mm)	K (mm)	M (mm)	N (mm)
0,25	476	200	102	302	273	320	690	27	290	130
				334					336	
0,5	476	200	102	302	273	320	690	27	290	130
				334					336	
1,0	506	200	102	302	273	320	690	31	290	130
				354					336	
2,0	678	243	59	302	273	320	690	43	315	132
				354					338	
2,0	670	243	165	358	336	370	810	43	319	135
				451					338	
3,0	670	243	165	358	336	370	810	43	319	135
				451					338	
5,0	890	298	110	358	336	410	830	51	359	135
				451					389	

- EN 14492-2
- klasifikacija dizalice: FEM/ISO:2m/M5
- razred zaštite: IP 54
- napon: 380V/ 50 Hz
- mogućnost ugradnje radio kontrole
- mogućnost porudžbine otvora za kolica prema zahtevu

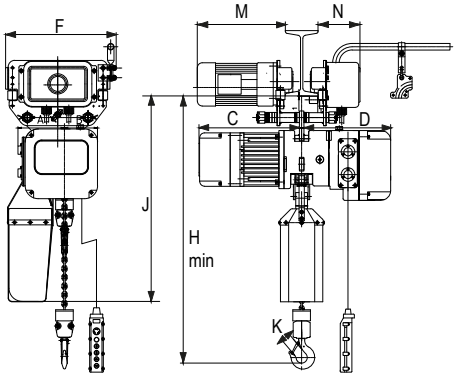

Svojstva SHH-A i SHH-AM dizalice

El. chain hoist characteristics

	Modularni dizajn el. kontrolnog sistema Sve el. komponente prošle su test starenja. Većina komponenti je brenda Siemens.		Upravljačko kućište sa motorom za kočenje Kompaktna i pouzdana struktura, laka za održavanje. Buka oko 60 dB. 1 i/ili 2 brzine i 1 sa frekvencijskim pretvaračem.		Kućište zupčanika legura aluminijuma visoke čvrstoće Lagana aluminijumska kutija velike čvrstoće, zaštićena od korozije.		Motor visoke učinkovitosti legure aluminijuma Elektromagnetska DC kočnica. 1 brzina i/ ili 2 brzine i 1 sa frekvencijskim pretvaračem.
	Trofazni kontrolni relej Reguliše trofazno napajanje el. energije i štiti motor.		Osigurač Uključuje se kada je dizalica preopterećena. Ugrađena sa frikcionim diskom.		Teretna koturača Specijalna čelična legura, CNC završna obrada.		Teretni lanac Lanac kontrolisanog kvaliteta, poreklom iz Japana ili Europe.