5. DIZALICE, KOLICA I HVATALJKE Hoists, clamps

5.1. Dizalice lančane ručne

Dizalica lančana ČEKRK tip HSH-A816 RX-lift

Lever chain hoist type HSH-A816 RX-lift

2.1 2.2 CE MTCa MTCb



13157
sivi lanac EN 818-7, pocinkovani ili crni/lakirani
đenje lanca bez opterećenja
čnica i na nultom položaju
ano i čvrsto kućište
na gornja i donja kuka
vršna obrada kućišta: dvostruko lakirano (zeleno)

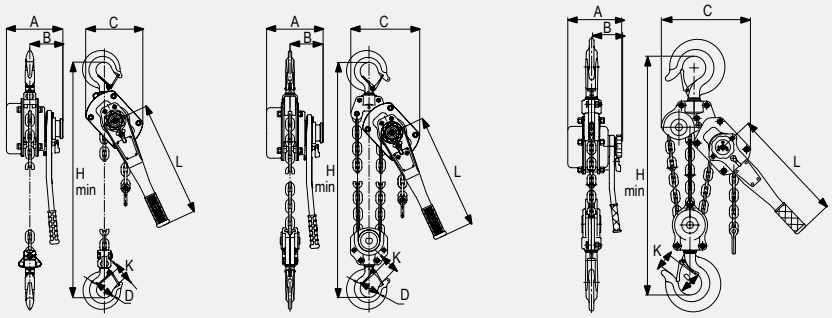

Kapacitet (t) Capacity	0.75	1.5	3	6	9
Standardna visina dizanja (m) Standard lift	3	3	3	3	3
Ispitna sila (kN) Running test load	9.2	18.4	36.8	73.5	110.3
Potrebna sila za dizanje tereta (N) Effort required to lift rated load	147	295	304	314	323
Broj pada lanca Strands of load chain	1	1	1	2	3
Dimenzije nosivog lanca (mm) Load chain dimension	6X18	8X24	10X30	10X30	10X30
A (mm)	160	182	207,5	208	207,5
B (mm)	100	109	122	122	122
C (mm)	133	157	210	253	338
D (mm)	40	45	55	65	85
H min. (mm)	320	380	490	580	830
L (mm)	250	270	430	430	430
K (mm)	26	30	38	44	50
Neto težina (kg) Net weight	6,8	10,6	19,5	28,5	41,9
Dodatna težina po 1 m lanca (kg) Extra weight per metre of extra chain lift	0,8	1,4	2,2	4,3	6,5