REMEX d.o.o. Marofska 9/1, Ključ, 42220 Novi Marof, Hrvatska
OIB: 75823619300, IBAN: HR5523600001101724313,
IBAN: HR8924840081107671914, IBAN: HR6325000091101238568
T : 385 (0)42 601-061, 601-166, 601-710, 601-188, 601-734
E : remex@remex.hr W : www.remex.hr

Tehnički list

Dizalica lančana čekrk tip HSH-A816 RX-lift Premium

Specifikacija:

- sukladno Direktivi o strojevima 2006/42/EC i standardu EN 13157
- dizajn jednostavan za održavanje, jednostavan pristup kočionom sustavu
- prijenos podržan visokokvalitetnim valjkastim ležajevima sa kavezom
- precizno obrađene osovine, lančanici i zupčanici osiguravaju neometan rad
- kompaktno kućište visoke čvrstoće, dvostruko lakirano, podnosi vanjske udare bez oštećenja ležaja te pruža zaštitu od prašine i vode
- ergonomična kompaktna upravljačka ručka sa gumenom navlakom
- optimizirani sustav vođenja nosivog lanca
- moguća ugradnja zaštite od preopterećenja
- moguća ugradnja skračivača lanca





Značajke	
kuke	kovane kuke s lijevanim osiguračem
lanac nosivi	pocinčani prema EN 818-7 (tip T) (dužina prema zahtjevu)
lanac upravljački	pocinčani (dužina prema zahtjevu)
radna temperatura	-10°C do 60°C
ATEX zona	nije prikladno
vrsta tereta	za dizanje tereta, nije prikladno za dizanje ljudi
Dodatne značajke	
zaštita od preopterećenja	mogućnost ugradnje (aktivacija zaštite na sili jednakoj 1,3-1,8 x nosivost dizalice)
kočioni sustav	automatski kočioni sustav s integrirana dva sinterirana kočiona diska (lamele) i zupčastim diskom te dva pera
skračivać lanca	mogućnost ugradnje

Premium značajke		
poboljšano kompaktno kućište i manja upravljačka ručka	->	smanjena težina i lakše rukovanje i upravljanje
poboljšana ležišta zupčanika i osovina	->	povećana stabilnost i efektivnost prilikom rada
poboljšani cilindrični valjkasti ležajevi s kavezom	->	bolja otpornost na koroziju
poboljšani kočioni sustav, integrirani sinterirani kočioni diskovi (lamele) i zupčasti disk	->	povećana efikasnost i trajnost kočionog sustava, lakša demontaža
poboljšani lijevani ručni kotač za upravljanje	->	ručni kotač povećane čvrstoće i pouzdanosti omogućuje slobodno vođenje nosivog lanca
kuke sadrže referentne mjerne točke za kontrolu dimenzije otvora kuke	->	olakšana kontrola stanja (deformacije) i ispravnosti kuke, povećana sigurnost
nije potrebno minimalno predopterećenje za aktiviranje mehanizma čegrtaljke		

REMEX d.o.o. Marofska 9/1, Ključ, 42220 Novi Marof, Hrvatska
OIB: 75823619300, IBAN: HR5523600001101724313,
IBAN: HR8924840081107671914, IBAN: HR6325000091101238568
T : 385 (0)42 601-061, 601-166, 601-710, 601-188, 601-734
E : remex@remex.hr W : www.remex.hr

Dizalica lančana čekrk tip HSH-A816 RX-lift Premium

Model	Kapacitet	Standardna visina dizanja	Sila za dizanje tereta	Broj pada lanca	Dimenzija nosivog lanca	Neto težina	Dodatna težina po 1 m lanca
	t	m	N		mm	kg	kg
HSH-A816-080	0,80	3,0	140	1	6x18	7,1	0,8
HSH-A816-160	1,6		355	1	8x24	10,8	1,4
HSH-A816-032	3,2		335	1	10x30	23,3	2,2
HSH-A816-063	6,3		350	2	10x30	35,6	4,3
HSH-A816-090	9,0		323	3	10x30	41,9	6,5

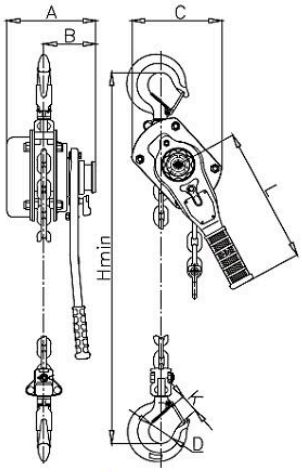

0.8t,1.6t,3.2t

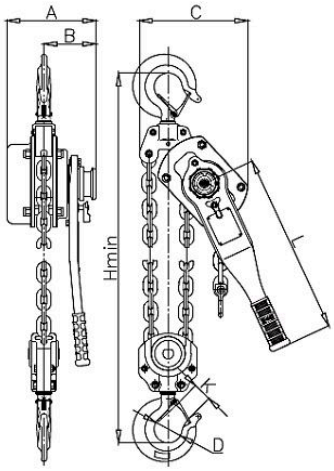

6.3t

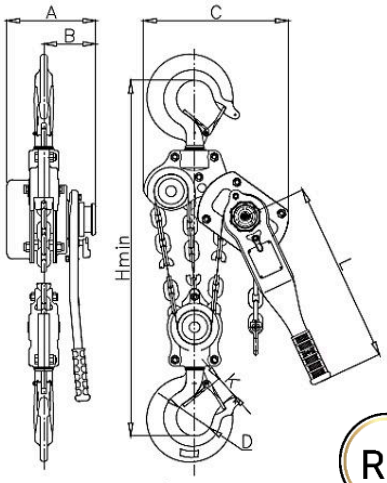

9t

Model	Kapacitet	A	B	C	Hmin	L	D	K
	mm	mm	mm	mm	mm	mm	mm	mm
HSH-A816-080	0,80	160	100	133	40	320	250	26
HSH-A816-160	1,6	182	109	157	45	365	270	29
HSH-A816-032	3,2	207,5	122	210	55	490	430	39
HSH-A816-063	6,3	208	122	253	68	580	430	43
HSH-A816-090	9,0	207,5	122	338	85	830	430	58

DIZALICA LANČANA RUČNA TIP HSZ-A816

DIZALICA LANČANA ČEKRK TIP HSH-A816





Kolica "standard" tip TPR



Kolica "compact" tip TGR

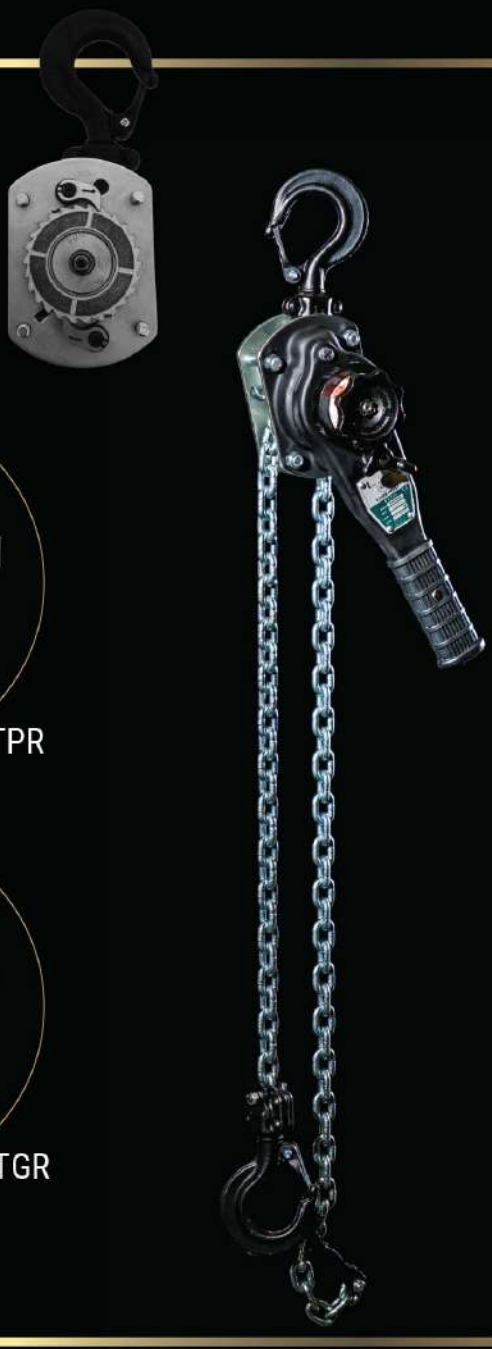

BOLJA STABILNOST, EFIKASNOST, TRAJNOST I SIGURNOST!

Poboljšano kompaktno kućište.
Poboljšani kočioni sustav, integrirani sinterirani kočioni diskovi (lamele) i zupčasti disk.
Mogućnost ugradnje zaštite od preopterećenja.
Mogućnost ugradnje kolica za dizalice "standard" TPR ili "compact" TGR.

RX-lift PREMIUM