REMEX d.o.o. Marofska 9/1, Ključ, 42220 Novi Marof, Hrvatska
OIB: 75823619300, IBAN: HR5523600001101724313,
IBAN: HR8924840081107671914, IBAN: HR6325000091101238568
T : 385 (0)42 601-061, 601-166, 601-710, 601-188, 601-734
E : remex@remex.hr W : www.remex.hr

Tehnički list

Dizalica električna lančana tip TC(SHH816) 400V RX-lift

Specifikacija:

- sukladno Direktivi o strojevima 2006/42/EC, Direktivi o elektromagnetskoj kompatibilnosti 2014/30/EU i standardu EN 14492-2
- dizajn jednostavan za održavanje
- kompaktno kućište izrađeno od aluminija (poklopci kućišta izrađeni od čelika)
- trajno podmazani prijenos
- pouzdan sustav upravljanja (SIEMENS sklopnici)
- isporučuje se s upravljačkom komandom (praktični plug&play priključci), kabelom za napajanje i spremnikom (vrećom) za lanac
- sadrži relej faznog slijeda -> sprječava oštećenje i neispravan rad motora dizalice
- moguća ugradnja radio kontrole (bežičnog upravljača)





RX-lift

Značajke	
Radni napon	400-440V 50Hz 3Ph
Klasifikacija	M5/2m (ISO/FEM)
Radni ciklus (ED)	40 %
Nosivi lanac	nosivi lanac tip DT/DAT (dužina prema zahtjevu)
Napajački kabel	1,0 m bez utičnice (dužina prema zahtjevu)
Upravljački kabel	odgovara visini dizanja (dužina prema zahtjevu)
Upravljačka komanda	24V upravljačka žičana komanda s tipkom (gljivom) za isključivanje
Radna temperatura	-10°C – +40°C
Zaštita kućišta	IP 55
Zaštita upravljačke komande:	IP 65
Klasa izolacije motora	F

Model	Kapacitet	Klasifikacija FEM/ISO	Radni ciklus ED	Brzina dizanja	Snaga motora dizalice	Dimenzija nosivog lanca	Broj pada lanca	Neto težina sa 3,0 m lanca
	t			m/min	kW	mm		kg
TC1-03M5P1	0,25	2m/M5	40 %	8,0/2,0	0,4/0,1	4,0x12	1	22
TC2-05M5P1	0,50	2m/M5	40 %	8,0/2,0	0,4/0,1	5,0x15	1	33

REMEX d.o.o. Marofska 9/1, Ključ, 42220 Novi Marof, Hrvatska
OIB: 75823619300, IBAN: HR5523600001101724313,
IBAN: HR8924840081107671914, IBAN: HR6325000091101238568
T : 385 (0)42 601-061, 601-166, 601-710, 601-188, 601-734
E : remex@remex.hr W : www.remex.hr

Dizalica električna lančana tip TC(SHH816) 400V RX-lift

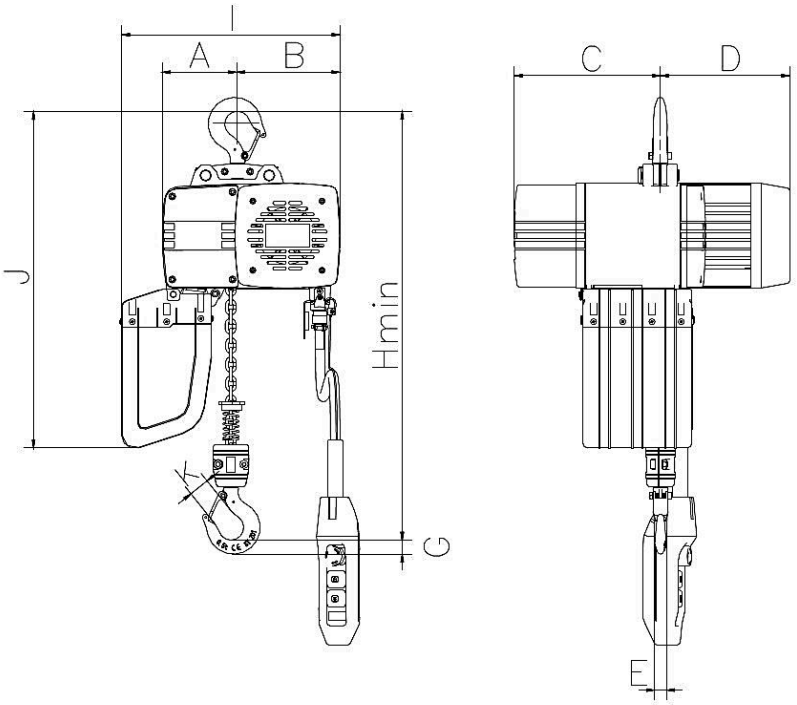

RX-lift

Model	Kapacitet	Hmin	A	B	C	D	E	G	I	J	K
	t	mm	mm	mm	mm	mm	mm	Mm	mm	mm	mm
TC1-03M5P1	0,25	420	114	123	211	198	18	20	293	444	23
TC2-05M5P1	476	478	118	162	231	204	18	22	343	535	27